Schemat zabezpieczenia skrzyżowania kanału sanitarnego z rurociągiem gazu

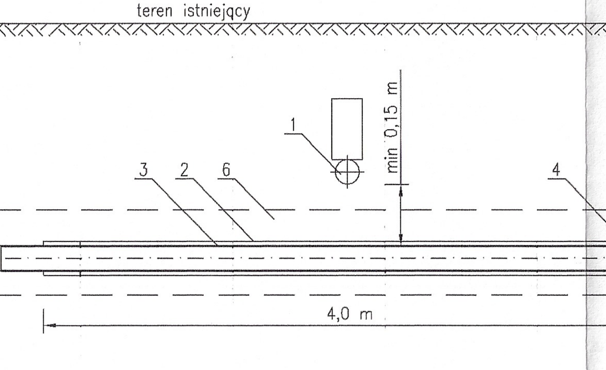

Objaśnienia
1. Istniejący rurociąg gazu
2. Rura osłonowa PE100SDR17, L = 4,0 m
3. Rura przewodowa PVC ø160–200 mm
4. Uszczelnienie manszetami elastomerowymi
5. Podsypka kanału sanitarnego, o grubości 15 cm
6. Obsypka kanału sanitarnego do wys. 30 cm ponad wierzch rury

UWAGA:
Gdy różnica w pionie pomiędzy górą rury kanalizacyjnej a dołem rury gazowej wynosi 1,5 m i więcej, zabezpieczenia nie wykonywać.

Szczegół skrzyżowania rurociągu kanalizacyjnego z kablem energetycznym i telekomunikacyjnym

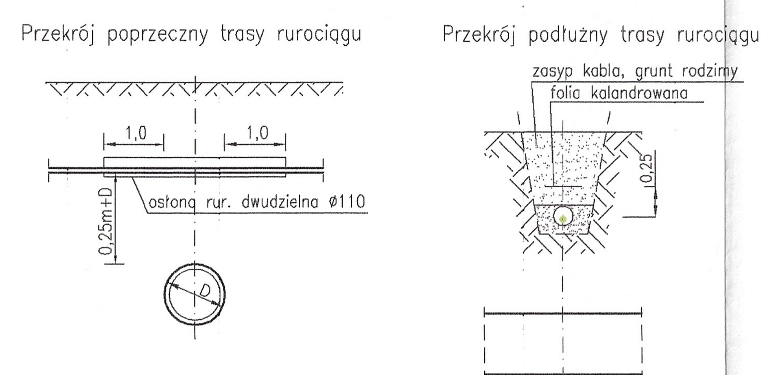

OBJAŚNIENIA

A7	nazwa węzła – studni
bud.34	numer podłączanego budynku
Hd=1.62	zagłębienie dna kanału
Hdg=1.62	zagłębienie dna kanału górnego
Hdd=1.62	zagłębienie dna kanału dolnego

Uwaga:
Wartość rzędnej oraz gł.osi istniejącej instalacji (np. wA40, gł.osi=1,45) podano w przybliżeniu.

JEDNOSTKA PROJEKTOWA ADN INSTALACJE ul. Aleksandra Fredry 8/39 30-605 Kraków tel. 537 776 627 www.adninstalacje.pl	
INWESTOR Gmina Jedlicze ul. Rynek 6, 38-460 Jedlicze	
NAZWA INWESTYCJI Budowa kanalizacji sanitarnej w miejscowości Chlebna przysiółek Wądoły	
LOKALIZACJA INWESTYCJI Dz. ew. 412, 413/1, 414/1, 414/2, 415, 416, 421, 422/1, 422/2, 423/4, 429, 430, 431/2, 431/4, 433, 434/2, 434/3, 434/6, 434/7, 435, 436, 437/2, 439, 440/1, 441, 443, 444, 445, 446, 447, 448/1, 448/2, 449, 450, 451/1, 452/2, 452/3, 453, 455/2, 455/7, 455/9, 455/10, 455/11, 455/12, 456, 457, 470, 471/1, 471/2, 472, 474, 478, 480/1, 481, 482/1, 482/2, 483/1, 483/2, 484, 485, 486, 489, 490, 491, 492/1, 492/4 , 493, 495, 496, 497, 498, 499, 500, 501, 502, 503, 504, 505, 506, 507, 508, 509, 510, 511, 512, 513, 514, 515, 516/2, 516/3, 516/4 obręb 0001 Chlebna, 166/2, 196 obręb 0008 Poręby, 562 obręb 0006 Piotrówka, jednostka ewidencyjna Jedlicze	
PROJEKTOWAŁ mgr inż. Damian Niziołek upr. bud. w spec. sanitarnej nr upr. MAP/0311/PWBS/16	**PODPIS**
SPRAWDZIŁA mgr inż. Agnieszka Rudka upr. bud. w spec. sanitarnej nr upr. MAP/0472/POOS/11	**PODPIS**
FAZA Projekt budowlany	**Kategoria obiektu** XXVI
TYTUŁ RYSUNKU Profile po trasie kanalizacji sanitarnej, cz.3	
NR RYSUNKU 07	**SKALA** 1:100/500 — **DATA** LUTY 2019